# Kompressor

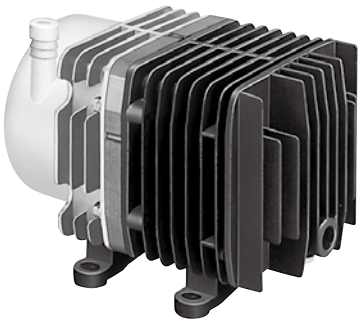

## Modell AC0610

115 V 230 V

### Luftstrom und Leistungsaufnahme

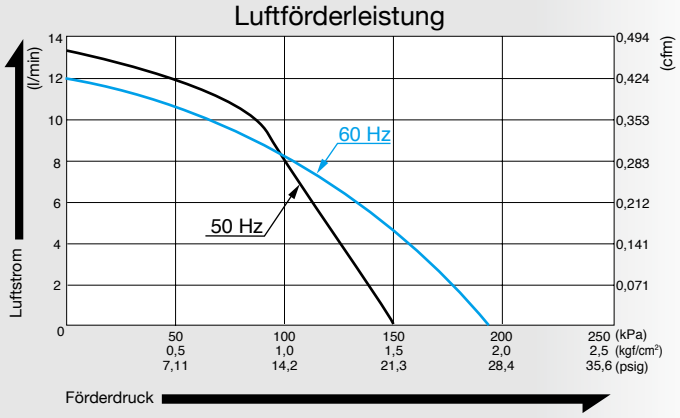


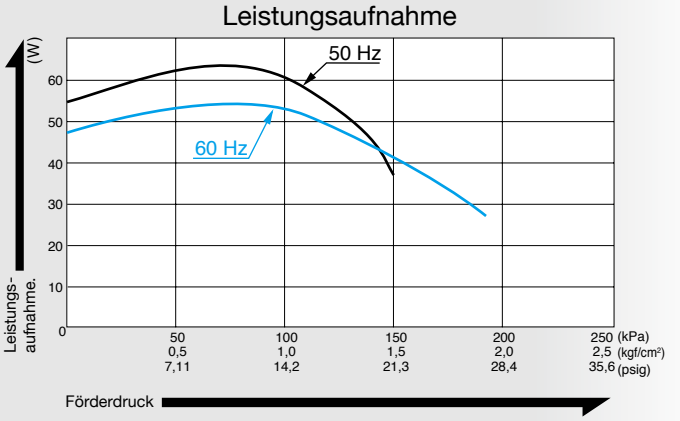


### Technische Daten

| | | |
|---|---|---|
| Nenndruck | 100 kPa (1,0 kgf/cm²)<br>1,0 bar<br>14,2 psig | |
| Luftförderleistung | 8 l/min<br>0,283 cfm | |
| Maximaler Druck | 150 kPa (1,5 kgf/cm²)<br>1,5 bar<br>21,3 psig | |
| Nennspannung | 115 V AC | 230 V AC |
| Leistungsaufnahme | 52 W | 60 W |
| Nennfrequenz | 60 Hz | 50 Hz |
| Nennleistung | 3.000 Stunden | |
| Auslass | ISO Rc 1/4 | |
| Betriebszyklus | Kontinuierlich | |
| Spulenschutzklasse | E oder ein Äquivalent (JETL) und B für UL | |
| Montageabmessungen | 68 (L) x 84 (B) mm<br>2-43/64" (L) x 3-5/16" (B) | |
| Gewicht | 3,2 kg<br>7,1 Lbs | |
| Kabellänge | 200 mm<br>7-7/8" | |

### Anwendungsbeispiele

**Spender**

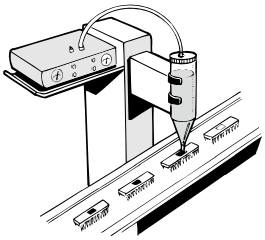

**Automatikstempel**

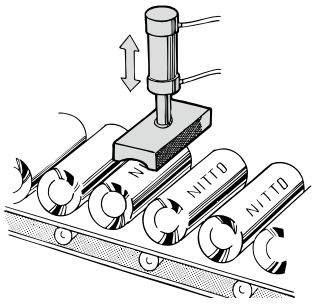

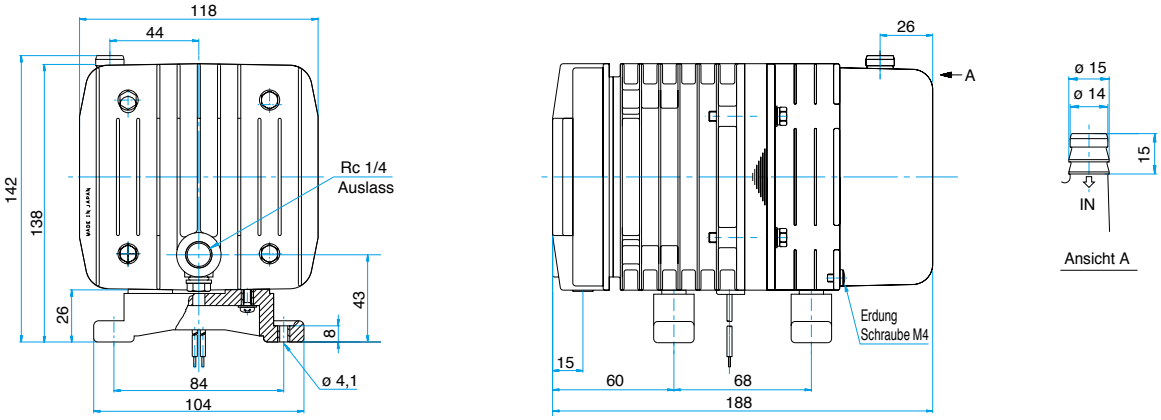
### Maßzeichnung (Einheit: mm)