Kompressor und Vakuumpumpe

Modell DP0110-X3

PWM-Steuerung möglich

Bürstenloser DC-Motor 12 V DC

Luftstrom und Leistungsaufnahme

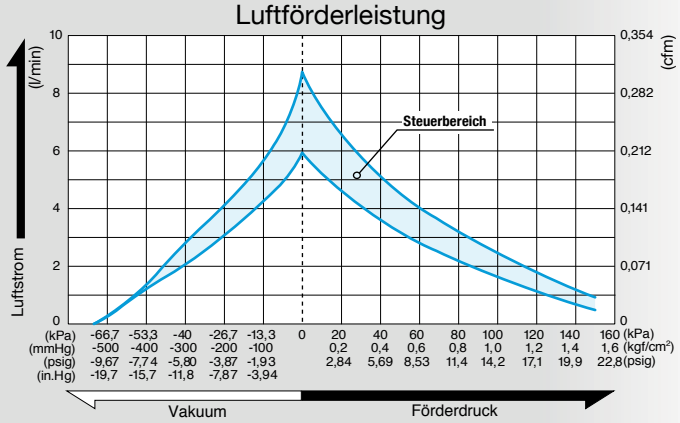

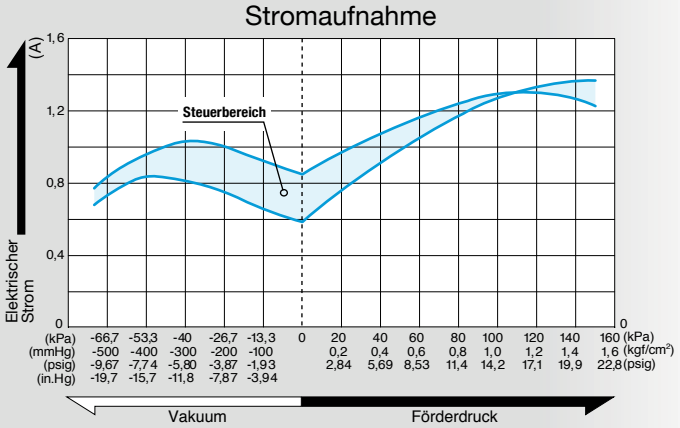

Technische Daten

Erreichbares Vakuum	-66,7 kPa (-500 mmHg) -667 mbar -19,7 in.Hg
Freie Luftverdrängung	7,5 l/min 0,265 cfm
Nennspannung	12 V DC
Maximaler Druck	150 kPa (1,5 kgf/cm²) 1,5 bar 21,3 psig
Maximaler Strom	1,4 A oder weniger
Betriebszyklus	Kontinuierlich
Nennleistung (MTTF)	5.000 Stunden
Steuerung (PWM)	2,5–5 V, 15–25 kHz, Betriebszyklus 80–100 %
Einlass	Außendurchmesser des geraden Stutzens von 6 mm
Auslass	Außendurchmesser des geraden Stutzens von 6 mm
Spulenschutzklasse	A oder ein Äquivalent (JETL)
Montageabmessungen	50 (L) x 30 (B) mm 1-31/32" (L) x 1-3/16" (B)
Gewicht	0,30 kg 0,66 Lbs
Kabellänge	180 mm 7-3/32"

Anwendungsbeispiele

Vakuumaufnahme- und Platzierungsvorrichtung für CD/DVD

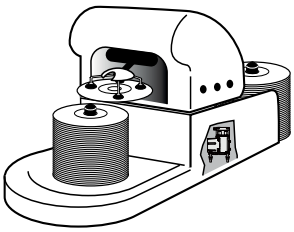

Maßzeichnung (Einheit: mm)
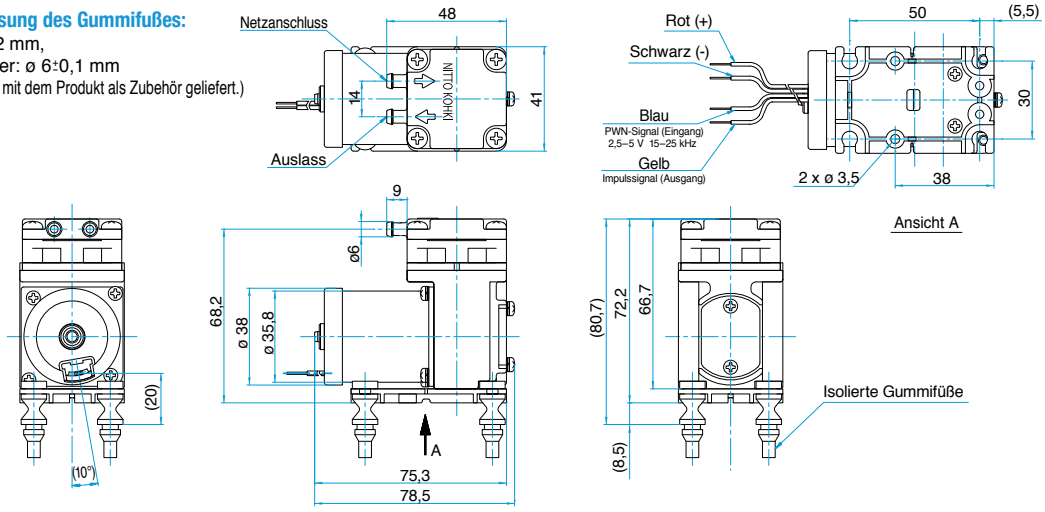
Montageabmessung des Gummifußes:
Blechdicke: t = 2 mm,
Lochdurchmesser: ø 6±0,1 mm
(Gummifüße werden mit dem Produkt als Zubehör geliefert.)