Kompressor

Modell DAH105-X1

12 V DC

Förderleistung & Stromaufnahme

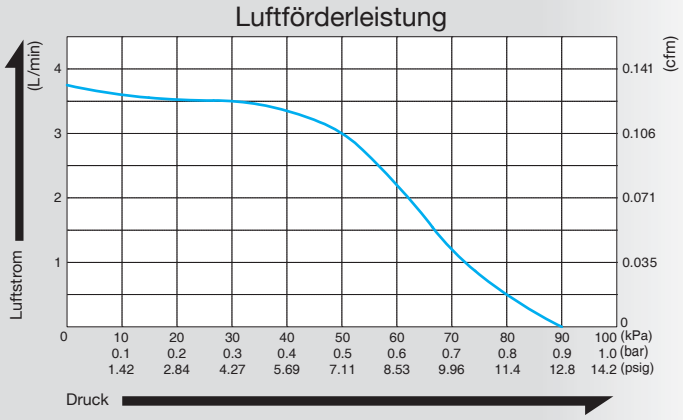

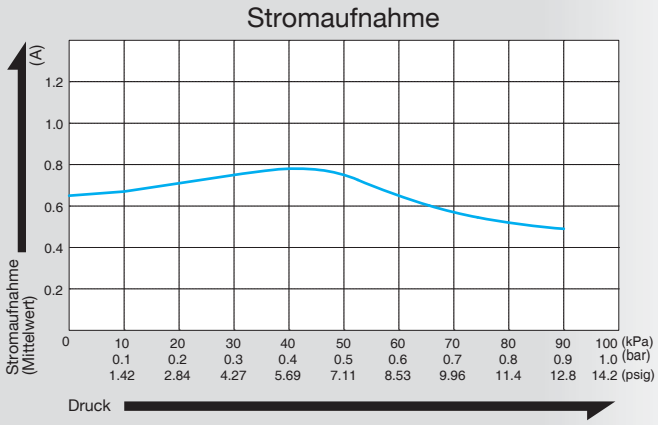

Spezifikationen

Betriebsdruck	50 kPa (0.5 kgf/cm^2) 0.5 bar 7.11 psig
Luftförderleistung	2.5 L/min *1 0.088 cfm
Maximaldruck	80 kPa (0.8 kgf/cm^2) 0.8 bar 11.4 psig
Nennspannung	12 V DC
Stromaufnahme	0.74 A
Lebensdauer (MTTF)	10.000 Stunden
Anschluss	Schlauchnippel 6 mm Außendurchmesser
Laufzeit	dauerhaft
Spulenschutzklasse	A oder gleichwertig
Befestigungsmaße	76 (L) x 70 (B) mm 2-63/64" (L) x 2-3/4" (B)
Gewicht	0.91 kg 2.01 Lbs
Kabellänge	300 mm 11-13/16"

*1: Bei Betriebsdruck.
Für eine korrekte Anwendung der Pumpen lesen Sie bitte zuerst die "Benutzerhinweise zum Katalog".

Anwendungsbeispiele

Medizinische Geräte, Analysegeräte etc.

Dimensionen (Einheit: mm)

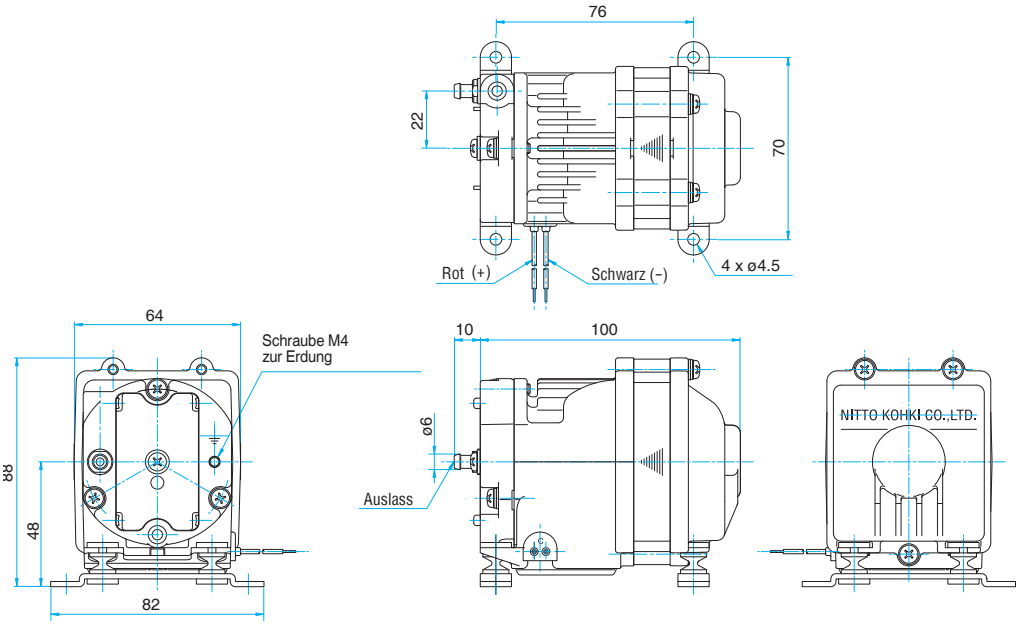

Als Option halten wir härtere Vibrationsfüße bereit. Diese sind vorzugsweise in portablen Anwedungen einzusetzen.

Kompressor

Modell DAH105-Y1

24 V DC

Förderleistung & Stromaufnahme

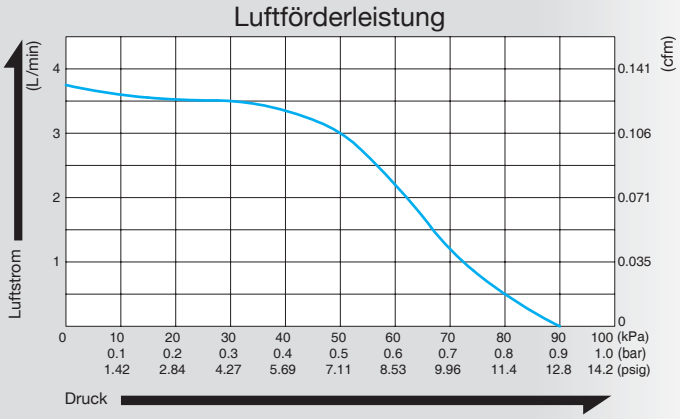

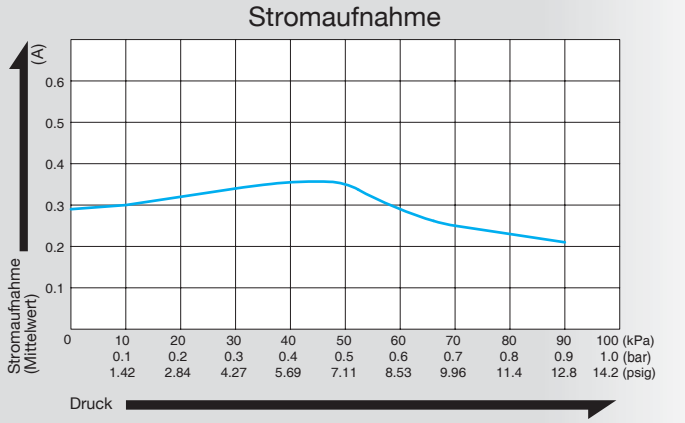

Spezifikationen

Betriebsdruck	50 kPa (0.5 kgf/cm^2) 0.5 bar 7.11 psig
Luftförderleistung	2.5 L/min *1 0.088 cfm
Maximaldruck	80 kPa (0.8 kgf/cm^2) 0.8 bar 11.4 psig
Nennspannung	24 V DC
Stromaufnahme	0.35 A
Lebensdauer (MTTF)	10.000 Stunden
Anschluss	Schlauchnippel 6 mm Außendurchmesser
Laufzeit	dauerhaft
Spulenschutzklasse	A oder gleichwertig
Befestigungsmaße	76 (L) x 70 (B) mm 2-63/64" (L) x 2-3/4" (B)
Gewicht	0.91 kg 2.01 Lbs
Kabellänge	300 mm 11-13/16"

*1: Bei Betriebsdruck.
Für eine korrekte Anwendung der Pumpen lesen Sie bitte zuerst die "Benutzerhinweise zum Katalog".

Anwendungsbeispiele

Medizinische Geräte, Analysegeräte etc.

Dimensionen (Einheit: mm)

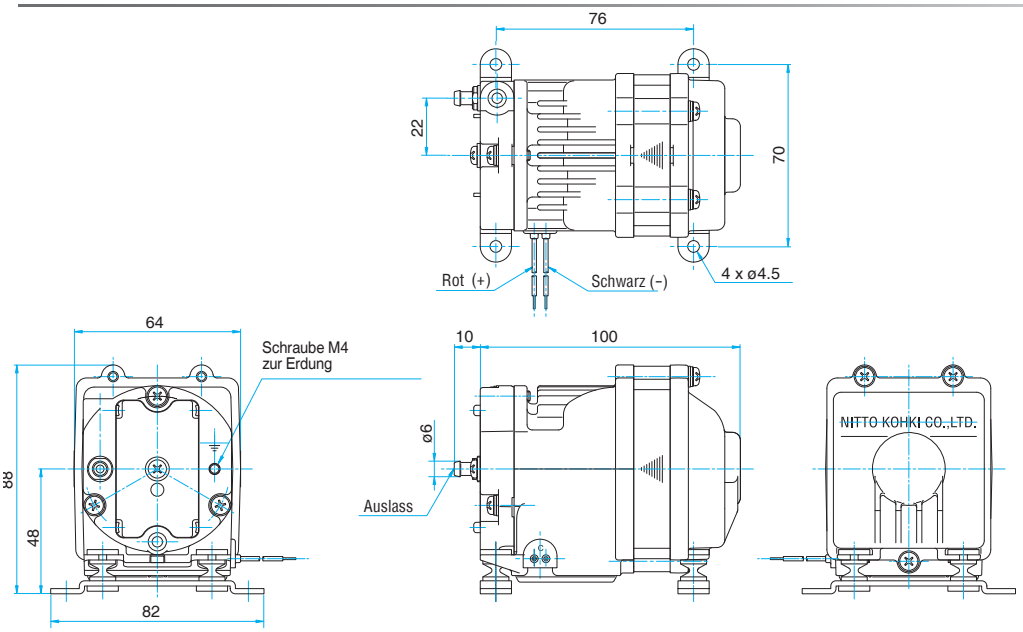

Als Option halten wir härtere Vibrationsfüße bereit. Diese sind vorzugsweise in portablen Anwedungen einzusetzen.