Vakuum Pumpe

Modell DP0410-X1

Bürstenloser DC Motor 12 V DC

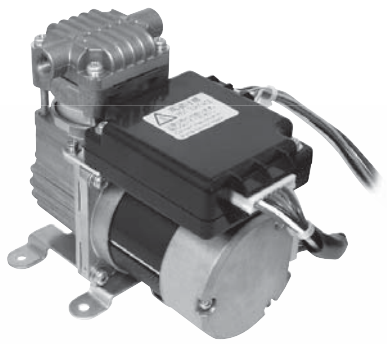

Förderleistung & Leistungsaufnahme

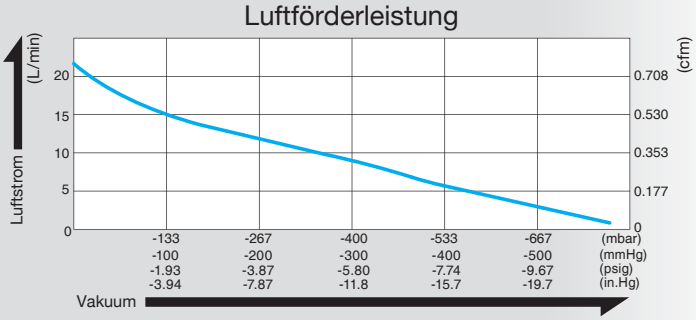

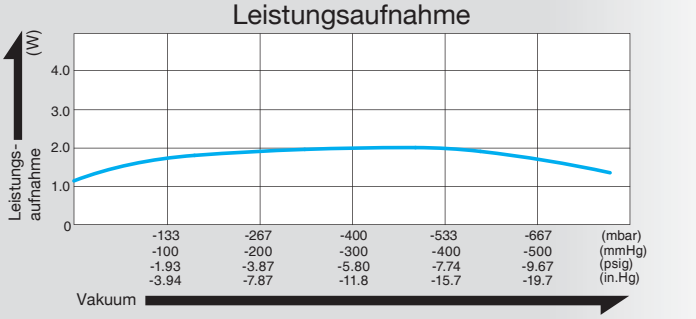

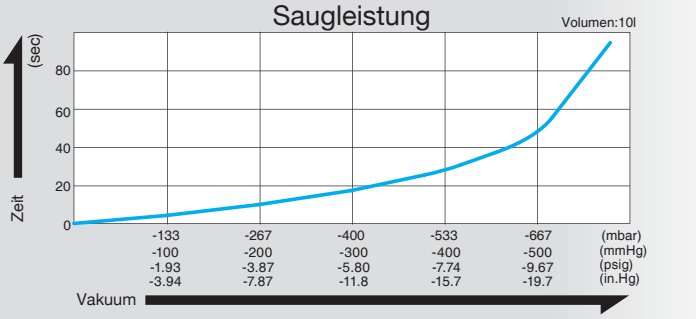

Spezifikationen

Maximales Vakuum	-77.3 kPa (-580 mmHg) -773 mbar -22.8 in.Hg
Freie Luftförderleistung	18 L/min 0.64 cfm
Nennspannung	12 V DC
Max. Stromaufnahme	2.5 A oder weniger
Laufzeit	dauerhaft
Lebensdauer (MTTF)	10.000 Stunden
Einlassanschluss	Rc1/8 Innengewinde
Auslassanschluss	Rc1/8 Innengewinde
Spulenschutzklasse	E oder gleichwertig (JETL)
Befestigungsmaße	70 (L) x 45 (B) mm 2-3/4" (L) x 1-49/64" (B)
Gewicht	1.1 kg 2.4 Lbs.
Kabellänge	285 mm 11-7/32"

Für eine korrekte Anwendung der Pumpen lesen Sie bitte zuerst die "Benutzerhinweise zum Katalog".

Anwendungsbeispiele

Druckluftzylinder

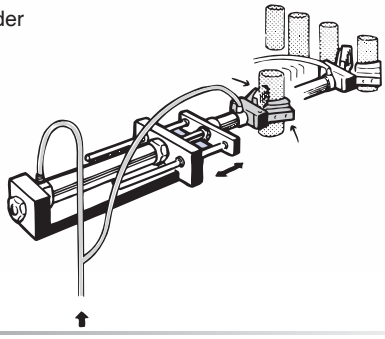

Dimensionen (Einheit: mm)

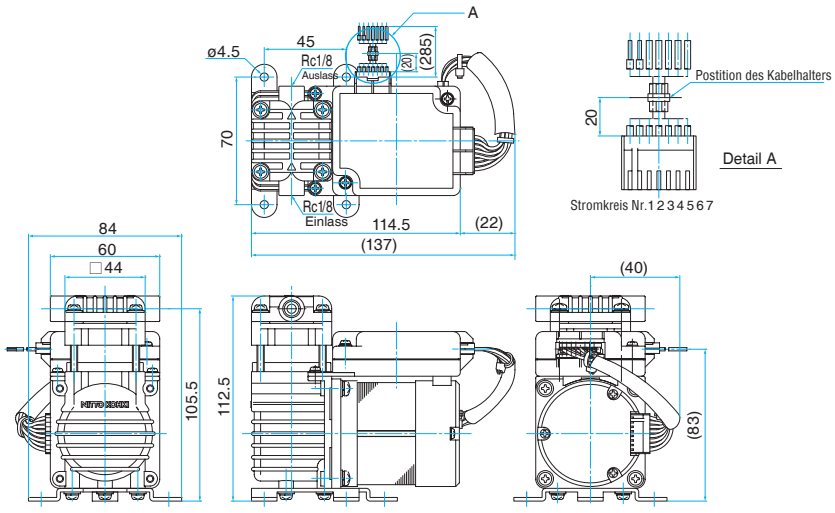

Verbindungstabelle

		Stromquelle		Kontroll Signal				
Kreis Nr.		1	2	3	4	5	6	7
Kabelfarbe		Rot	Schw.	Braun	Orange	Gelb	Grün	Grau
Funktion		V+	V-	DRIVE/FREE	PULSE	ALARM	SPEED	SGND
Option	Funktion Aus	ON		OFF				
	Funktion Ein	ON		ON				
Kabelmaß		AWG20		AWG22				
Leitungstyp		UL1007						

*Kontrollfunktion ist auf "AUS" voreingestellt.

□ Stellen Sie sicher, dass die Zuleitungskabel durch einen Kabelhalter fixiert sind. (Sehen Sie dazu Detail A.) Falls sie nicht korrekt gesichtert sind kann ein schlechter Kontakt und Fehlfunktionen die Folge sein.
□ Für Details der Kabelführungen lesen Sie bitte die Bedienungsanleitung.

Vakuum Pumpe

Modell DP0410-Y1

Bürstenloser DC Motor 24 V DC

Förderleistung & Leistungsaufnahme

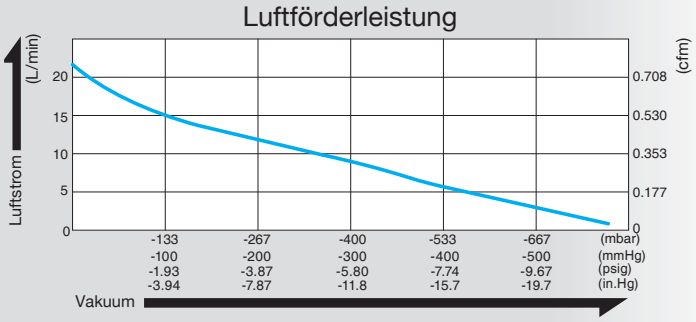

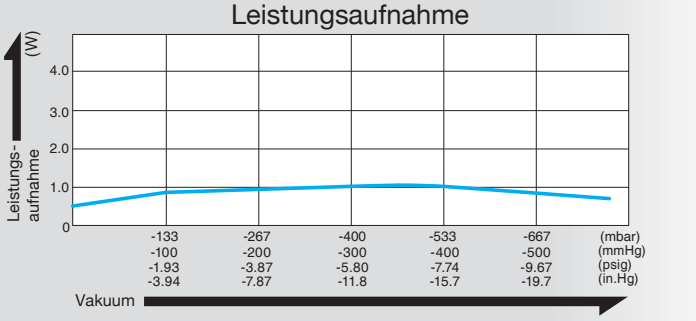

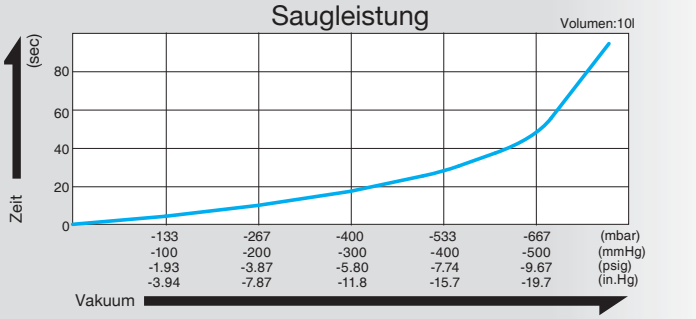

Spezifikationen

Maximales Vakuum	-77.3 kPa (-580 mmHg) -773 mbar -22.8 in.Hg
Freie Luftförderleistung	18 L/min 0.64 cfm
Nennspannung	24 V DC
Max. Stromaufnahme	1.5 A oder weniger
Laufzeit	dauerhaft
Lebensdauer (MTTF)	10.000 Stunden
Einlassanschluss	Rc1/8 Innengewinde
Auslassanschluss	Rc1/8 Innengewinde
Spulenschutzklasse	E oder gleichwertig (JETL)
Befestigungsmaße	70 (L) x 45 (B) mm 2-3/4" (L) x 1-49/64" (B)
Gewicht	1.1 kg 2.43 Lbs.
Kabellänge	285 mm 11-7/32"

Für eine korrekte Anwendung der Pumpen lesen Sie bitte zuerst die "Benutzerhinweise zum Katalog".

Anwendungsbeispiele

Druckluftzylinder0

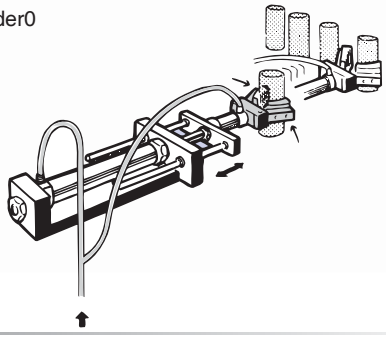

Dimensionen (Einheit: mm)

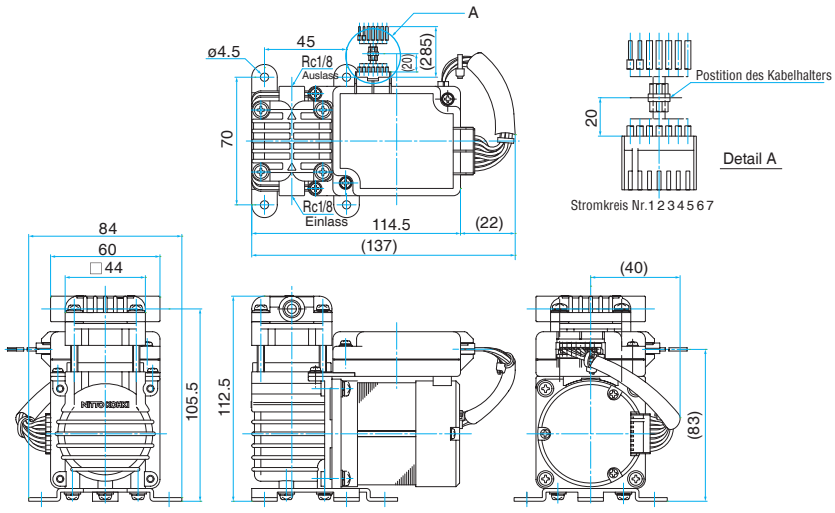

Verbindungstabelle

		Stromquelle		Kontroll Signal				
Kreis Nr.		1	2	3	4	5	6	7
Kabelfarbe		Rot	Schw.	Braun	Orange	Gelb	Grün	Grau
Funktion		V+	V-	DRIVE /FREE	PULSE	ALARM	SPEED	SGND
Option	Funktion Aus	ON		OFF				
	Funktion Ein	ON		ON				
Kabelmaß		AWG20		AWG22				
Leitungstyp		UL1007						

*Kontrollfunktion ist auf "AUS" voreingestellt.

□ Stellen Sie sicher, dass die Zuleitungskabel durch einen Kabelhalter fixiert sind. (Sehen Sie dazu Detail A.) Falls sie nicht korrekt gesichtert sind kann ein schlechter Kontakt und Fehlfunktionen die Folge sein.
□ Für Details der Kabelführungen lesen Sie bitte die Bedienungsanleitung.

Kompressor

Modell DP0410-X2

Bürstenloser DC Motor **12 V DC**

Förderleistung & Leistungsaufnahme

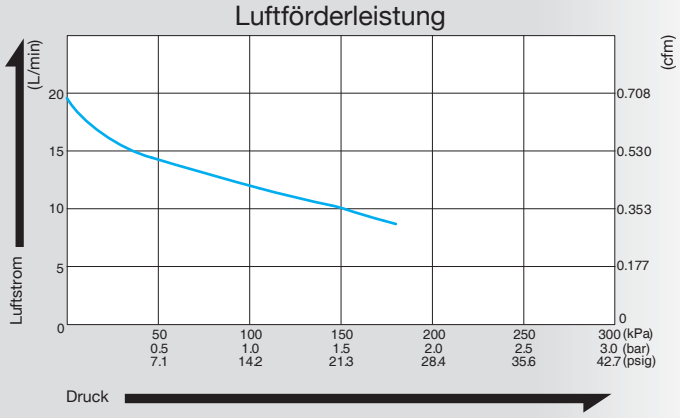

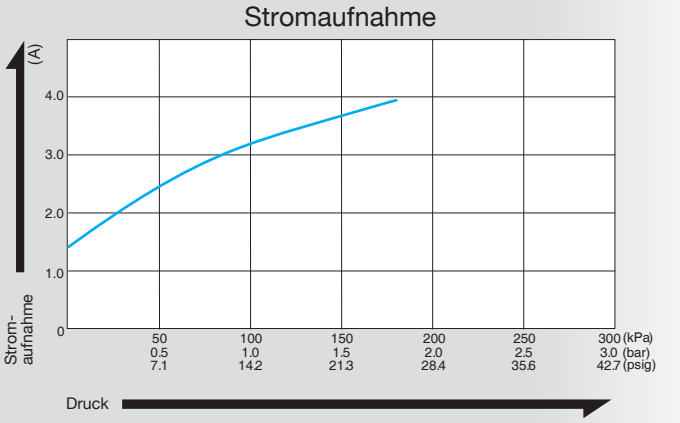

Spezifikationen

Freie Luftförderleistung	18 L/min 0.64 cfm
Nennspannung	12 V DC
Maximaldruck	180 kPa (1.8 kgf/cm^2) 1.8 bar 25.6 psig
Max. Stromaufnahme	5.0 A
Laufzeit	dauerhaft
Einsatz-druckbereich	0 - 180 kPa (0 - 1.8 kgf/cm^2) 0 - 1.8 bar 0 - 25.6 psig
Lebensdauer (MTTF)	10.000 Stunden
Einlassanschluss	ISO RC 1/8 Innengewinde
Auslassanschluss	ISO RC 1/8 Innengewinde
Spulenschutzklasse	E oder gleichwertig (JETL)
Befestigungsmaße	70 (L) x 45 (B) mm 2-3/4" (L) x 1-49/64" (B)
Gewicht	1.1 kg 2.4 Lbs.
Kabellänge	285 mm 11-7/32"

Für eine korrekte Anwendung der Pumpen lesen Sie bitte zuerst die "Benutzerhinweise zum Katalog".

Anwendungsbeispiele

Druckluftzylinder

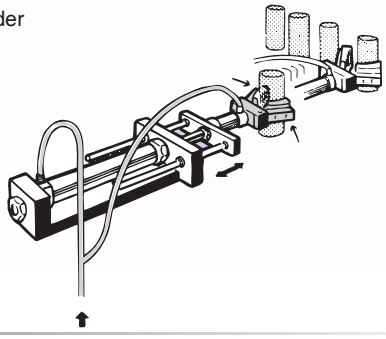

Dimensionen (Einheit: mm)

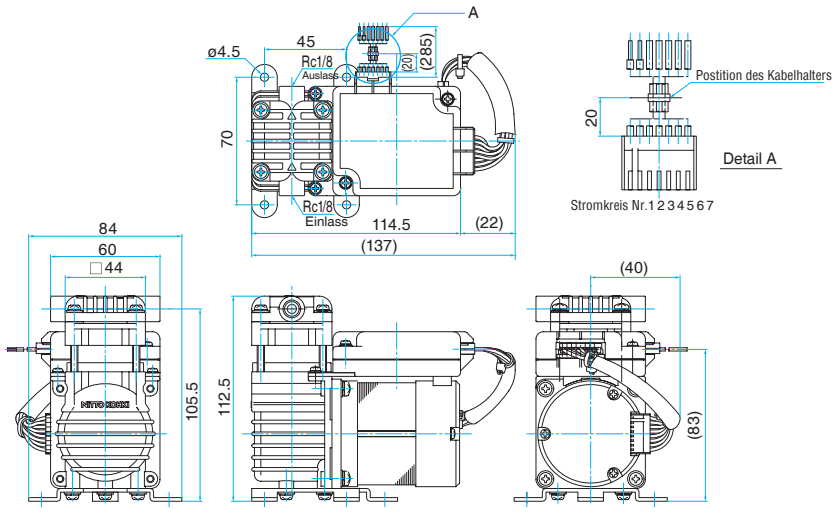

Verbindungstabelle

		Stromquelle		Kontroll Signal				
Kreis Nr.		1	2	3	4	5	6	7
Kabelfarbe		Rot	Schw.	Braun	Orange	Gelb	Grün	Grau
Funktion		V+	V-	DRIVE /FREE	PULSE	ALARM	SPEED	SGND
Option	Funktion Aus	ON		OFF				
	Funktion Ein	ON		ON				
Kabelmaß		AWG20		AWG22				
Leitungstyp		UL1007						

*Kontrollfunktion ist auf "AUS" voreingestellt.

□ Stellen Sie sicher, dass die Zuleitungskabel durch einen Kabelhalter fixiert sind. (Sehen Sie dazu Detail A.) Falls sie nicht korrekt gesichtert sind kann ein schlechter Kontakt und Fehlfunktionen die Folge sein.
□ Für Details der Kabelführungen lesen Sie bitte die Bedienungsanleitung.

Kompressor

Modell DP0410-Y2

Bürstenloser DC Motor **24 V DC**

Förderleistung & Leistungsaufnahme

Luftförderleistung

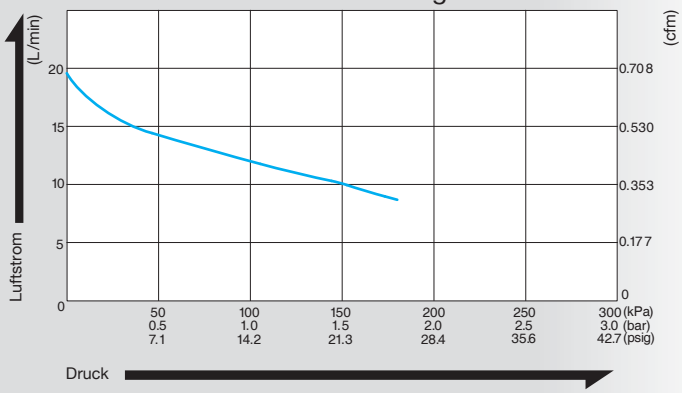

Stromaufnahme

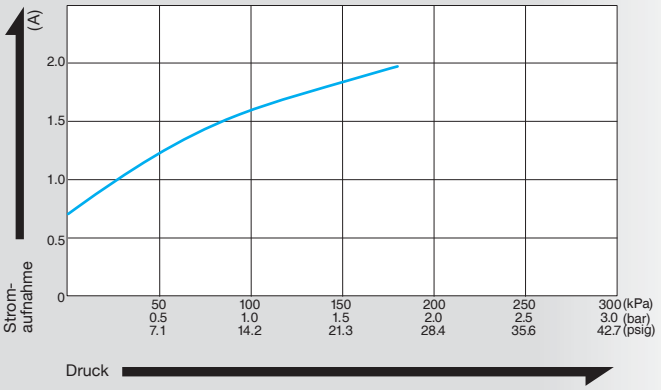

Spezifikationen

Freie Luftförderleistung	18 L/min 0.64 cfm
Nennspannung	24 V DC
Maximaldruck	180 kPa (1.8 kgf/cm²) 1.8 bar 25.6 psig
Max. Stromaufnahme	2.7 A
Laufzeit	dauerhaft
Einsatz-druckbereich	0 - 180 kPa (0 - 1.8 kgf/cm²) 0 - 1.8 bar 0 - 25.6 psig
Lebensdauer (MTTF)	10.000 Stunden
Einlassanschluss	ISO RC 1/8 Innengewinde
Auslassanschluss	ISO RC 1/8 Innengewinde
Spulenschutzklasse	E oder gleichwertig (JETL)
Befestigungsmaße	70 (L) x 45 (B) mm 2-3/4" (L) x 1-49/64" (B)
Gewicht	1.1 kg 2.4 Lbs.
Kabellänge	285 mm 11-7/32"

Für eine korrekte Anwendung der Pumpen lesen Sie bitte zuerst die "Benutzerhinweise zum Katalog".

Anwendungsbeispiele

Druckluftzylinder

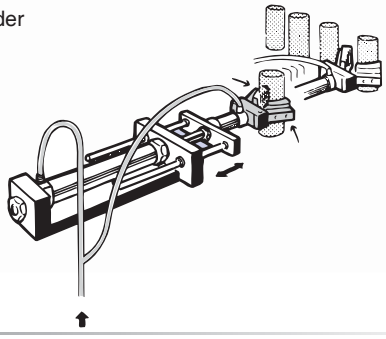

Dimensionen (Einheit: mm)

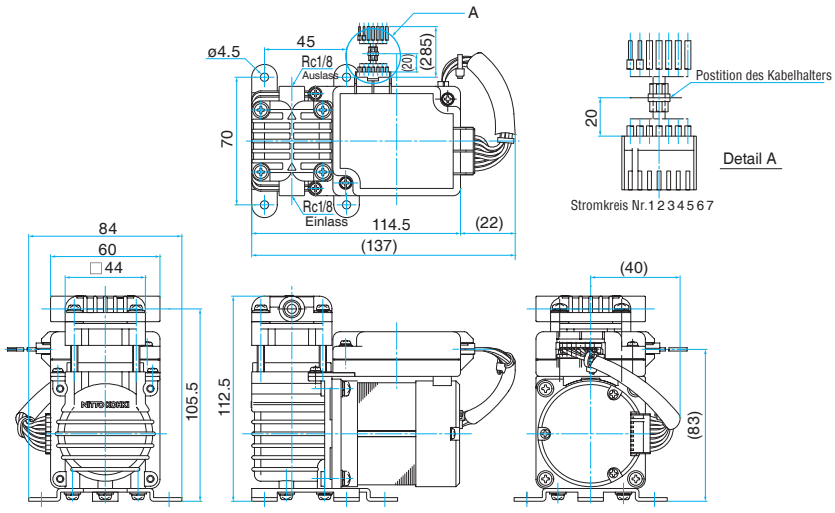

Verbindungstabelle

		Stromquelle		Kontroll Signal				
Kreis Nr.		1	2	3	4	5	6	7
Kabelfarbe		Rot	Schw.	Braun	Orange	Gelb	Grün	Grau
Funktion		V+	V-	DRIVE /FREE	PULSE	ALARM	SPEED	SGND
Option	Funktion Aus	ON		OFF				
	Funktion Ein	ON		ON				
Kabelmaß		AWG20		AWG22				
Leitungstyp		UL1007						

*Kontrollfunktion ist auf "AUS" voreingestellt.

□ Stellen Sie sicher, dass die Zuleitungskabel durch einen Kabelhalter fixiert sind. (Sehen Sie dazu Detail A.) Falls sie nicht korrekt gesichtert sind kann ein schlechter Kontakt und Fehlfunktionen die Folge sein.
□ Für Details der Kabelführungen lesen Sie bitte die Bedienungsanleitung.